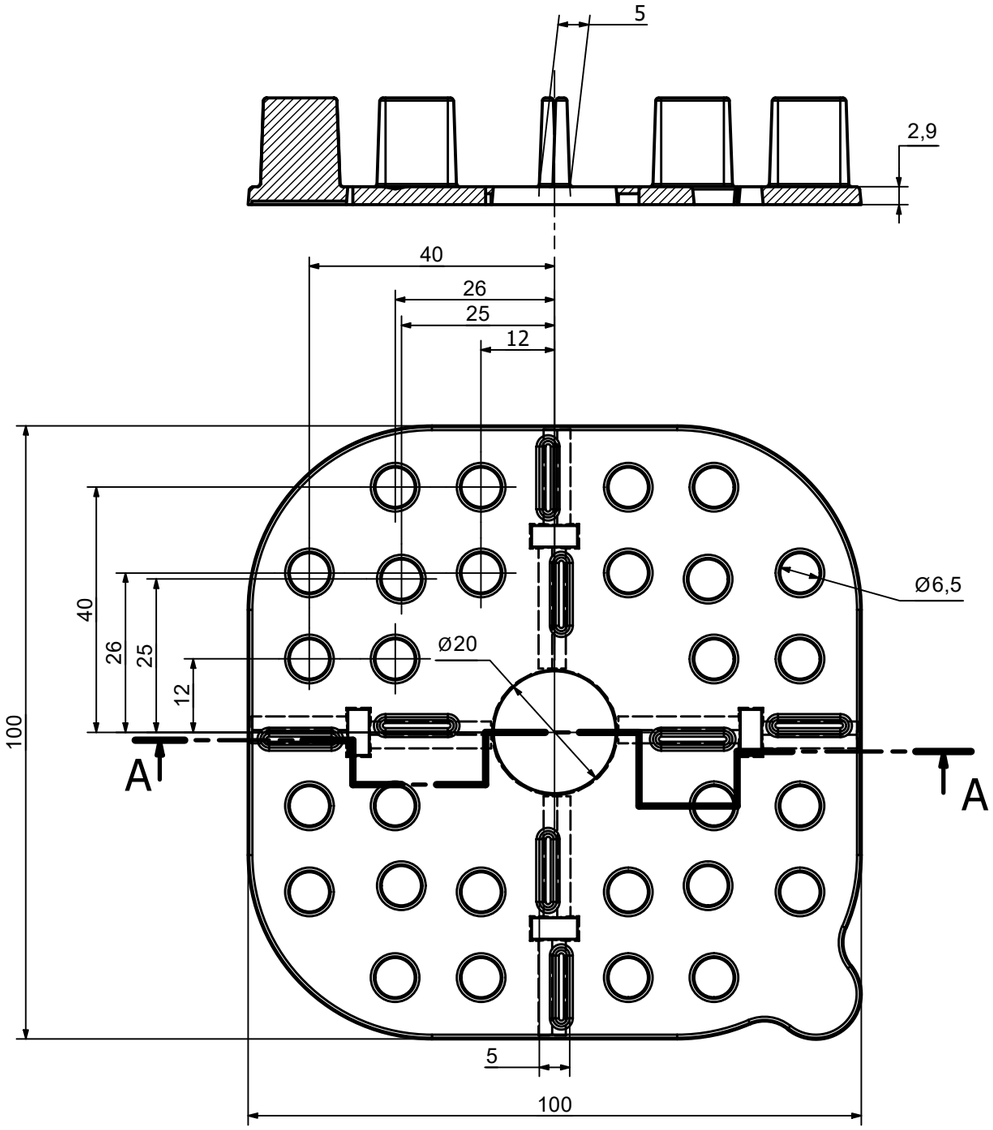

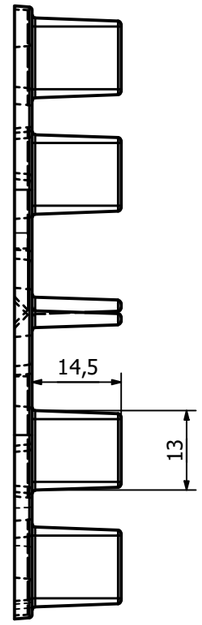

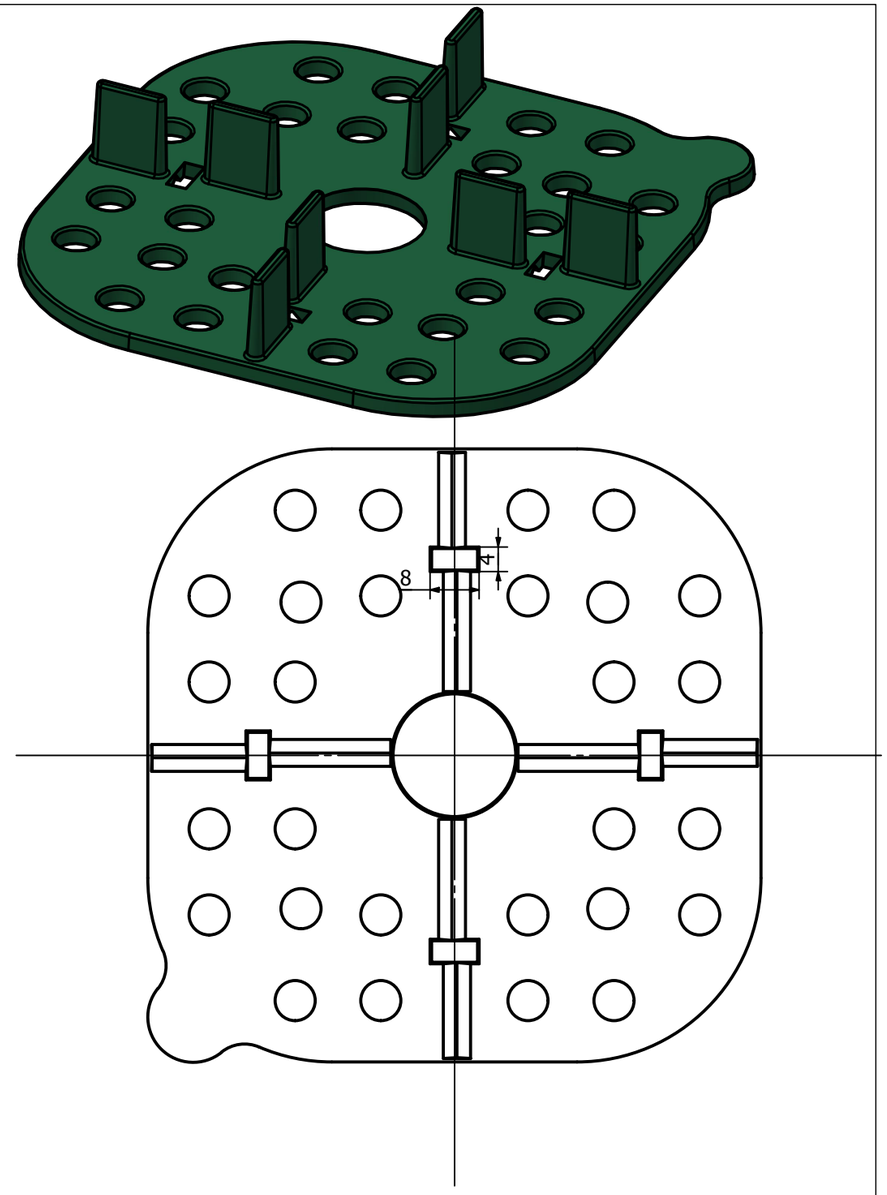

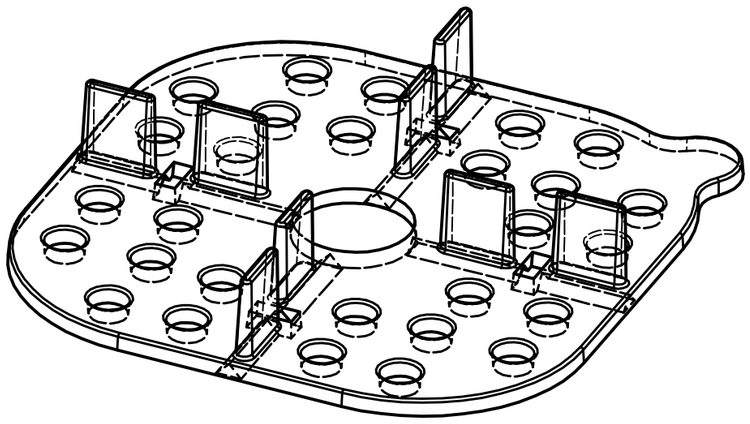

Wyrób Podkładka montażowa płyt tarasowych-10481			Nr wyrobu 10481		domelo		
Podzespół			Nr detalu 10481		WŁAŚCICIELEM MARKI JEST ZMM MAXPOL SP. Z O.O. AL. OKULICKIEGO 16C, 35-206 RZESZÓW. T: +48 17 863 04 52, E: SPRZEDAZ@ZMM-MAXPOL.PL		
Nazwa części Podkładka montażowa płyt tarasowych			Nr części 10481				
Konstruował	Sprawdził		Nr. zlecenia	Data: 30-01-2025			
Materiał Polistyren	Wersja Rev 3	Masa 25,8 g/25g	Szt	HRC	Podz 1 : 1	Arkusz 1	Format A3